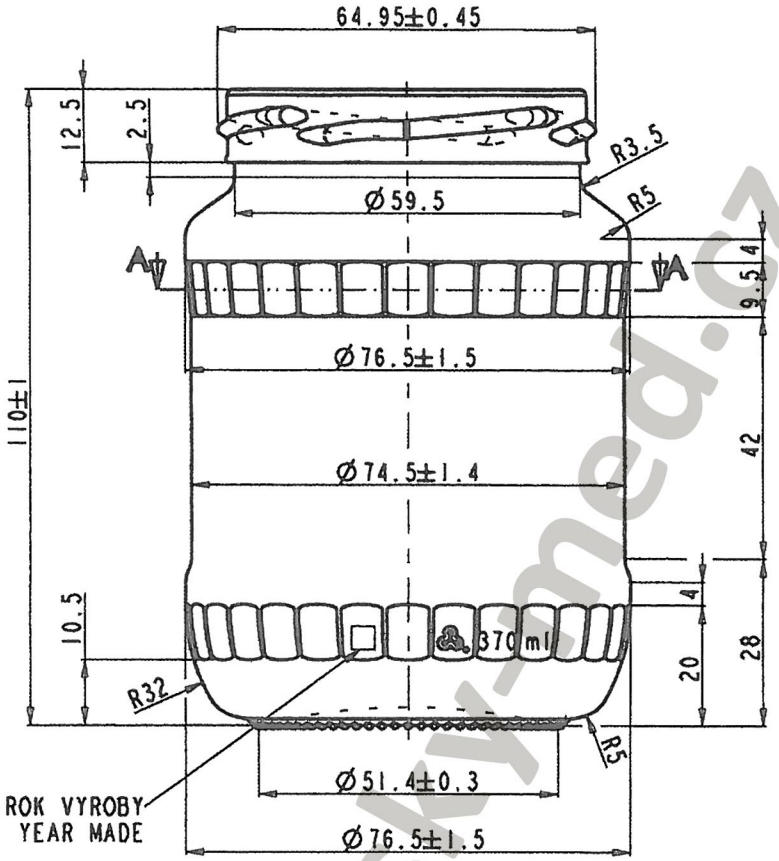

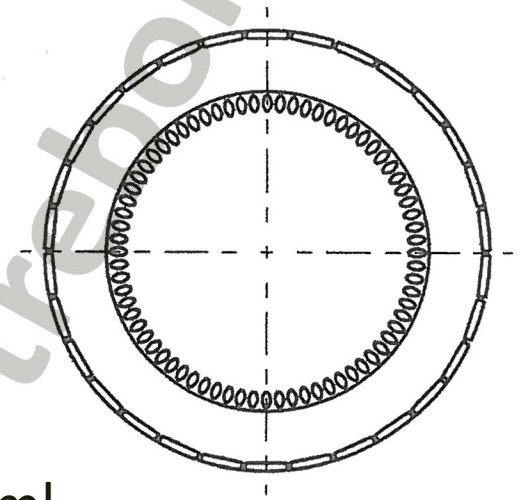

trebonsky-med.cz

Facette 370 ml